MODELO

MONO D-100

Código: 1097150917

CARACTERÍSTICAS GENERALES

Material: CRISTADUR ® (Cuarzo)
Color: Magma
Espesor: 5 mm
Peso: 12 kg
Dimensiones de lavadero: 51 x 76.5 cm
Dimensiones de la poza: 38.5 x 44 x 19.5 cm
Garantía: 15 años
Origen: Alemania

ACCESORIOS INCLUIDOS

Perforación de Diamante SB Luz

Kit de Residuos, Cesta, Canasta y Adaptadores
Código: 6291715908

INFORMACIÓN TÉCNICA

Lavadero

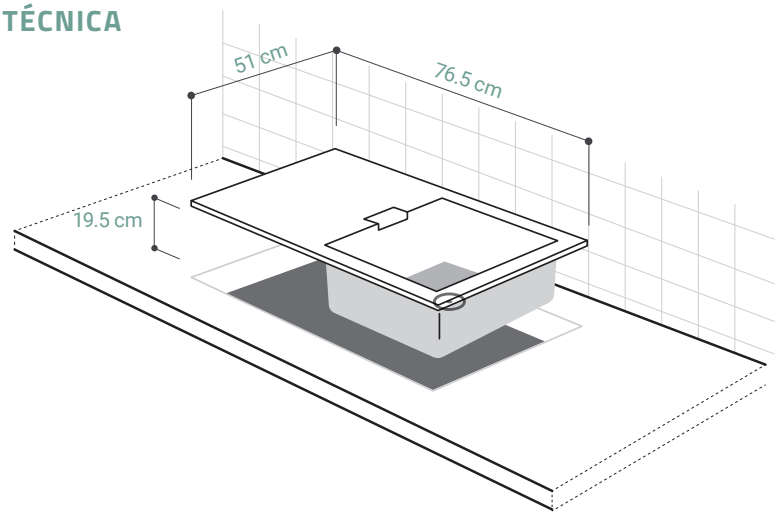

GARANTÍA PERMANENTE
RECORD

ESQUEMA DE INSTALACIÓN (CORTE)

Sobreponer
49 x 74.5 cm

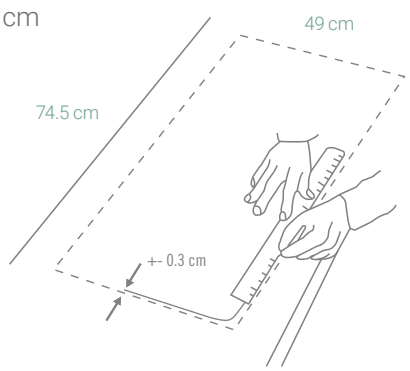

Al ras
50.1 x 75.6 cm

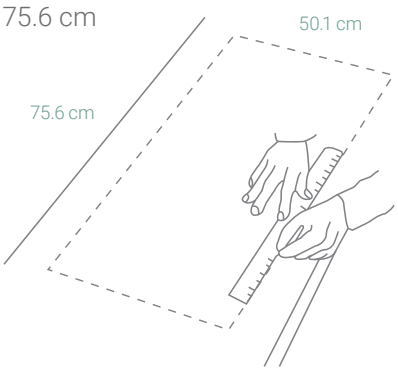

Recuerda considerar que, de acuerdo a la **NORMA EM.040, del REGLAMENTO NACIONAL DE EDIFICACIONES DECRETO SUPREMO N° 011-2006- VIVIENDA** , en su capítulo 4, referido a las llaves de paso, en las cocinas, la grifería debe estar ubicada entre 90 cm y 110 cm sobre el nivel del piso y entre 10 cm y 20 cm del costado de la cocina. En las cocinas con muebles modulares, no se permitirá la llave de paso oculta detrás de puertas o cajones de estos muebles. Cuando la llave de paso quede embutida en la pared, no deberá presentar problemas para su lubricación.

La garantía permanente cubre fallas de producción que afecten la funcionalidad y acabado del producto. La garantía no cubrirá si el producto se somete a golpes, uso de herramientas punzocortantes, lijas o abrasivos, productos químicos o limpiadores inadecuados que dañen o manchen la superficie del producto, fallas en instalación o manipuleo.